（令和8年4月1日現在）

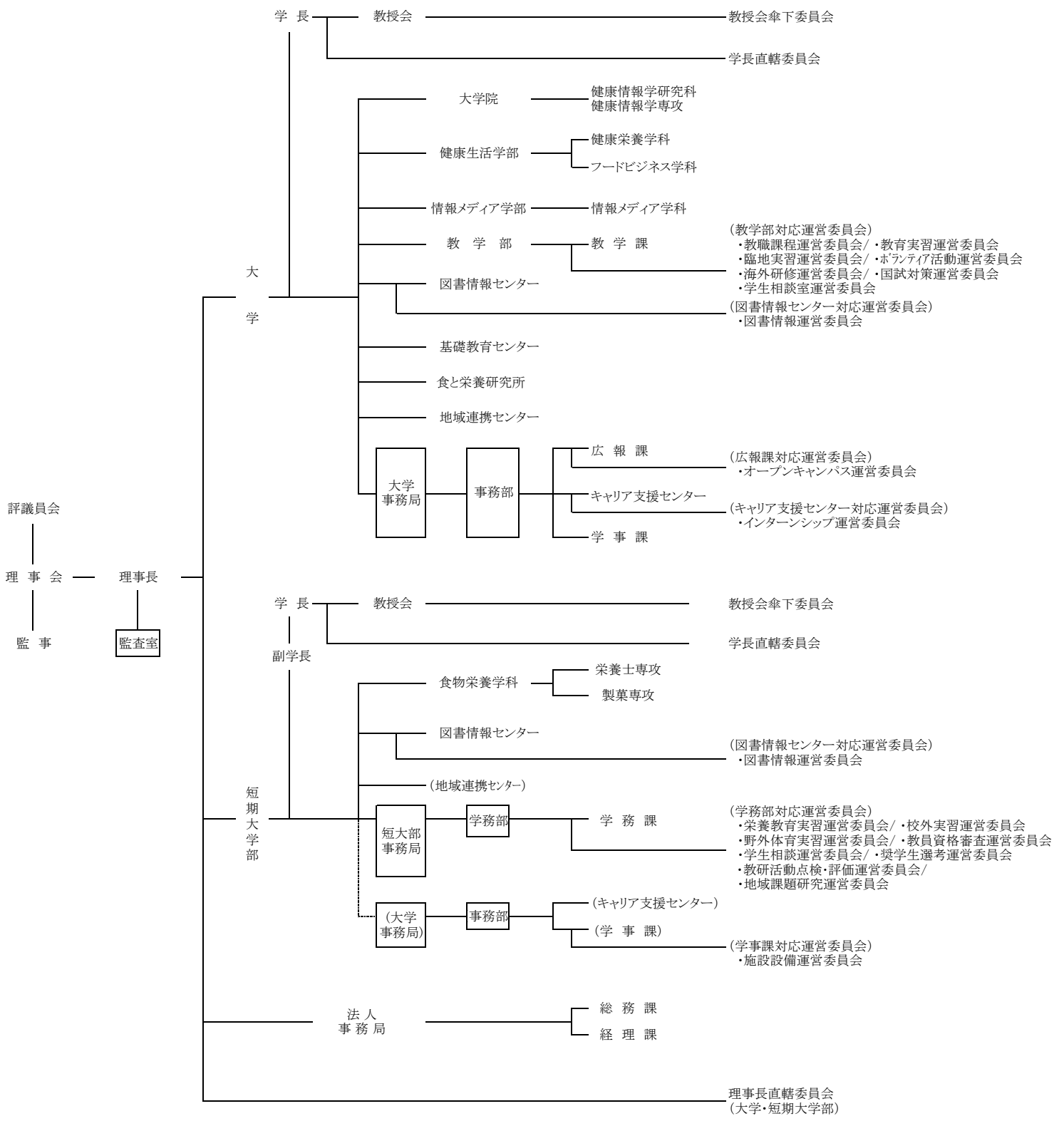
評議員会
理 事 会
理事長
監 事
監査室
大 学
学 長
教授会
教授会傘下委員会
学長直轄委員会
大学院
健康情報学研究科
健康情報学専攻
健康生活学部
健康栄養学科
フードビジネス学科
情報メディア学部
情報メディア学科
教 学 部
教 学 課
（教学部対応運営委員会）
・教職課程運営委員会/・教育実習運営委員会
・臨地実習運営委員会/・ボランティア活動運営委員会
・海外研修運営委員会/・国試対策運営委員会
・学生相談室運営委員会
図書情報センター
（図書情報センター対応運営委員会）
・図書情報運営委員会
基礎教育センター
食と栄養研究所
地域連携センター
大学
事務局
事務部
広 報 課
（広報課対応運営委員会）
・オープンキャンパス運営委員会
キャリア支援センター
（キャリア支援センター対応運営委員会）
・インターンシップ運営委員会
学 事 課
短期大学部
学 長
副学長
教授会
教授会傘下委員会
学長直轄委員会
食物栄養学科
栄養士専攻
製菓専攻
図書情報センター
（図書情報センター対応運営委員会）
・図書情報運営委員会
（地域連携センター）
短大部
事務局
学務部
学 務 課
（学務部対応運営委員会）
・栄養教育実習運営委員会/・校外実習運営委員会
・野外体育実習運営委員会/・教員資格審査運営委員会
・学生相談運営委員会/・奨学生選考運営委員会
・教研活動点検・評価運営委員会/
・地域課題研究運営委員会
（大学
事務局）
事務部
（キャリア支援センター）
（学 事 課）
（学事課対応運営委員会）
・施設設備運営委員会
法 人
事 務 局
総 務 課
経 理 課
理事長直轄委員会
（大学・短期大学部）