学校法人滝川学園・名古屋文理大学・名古屋文理大学短期大学部組織図
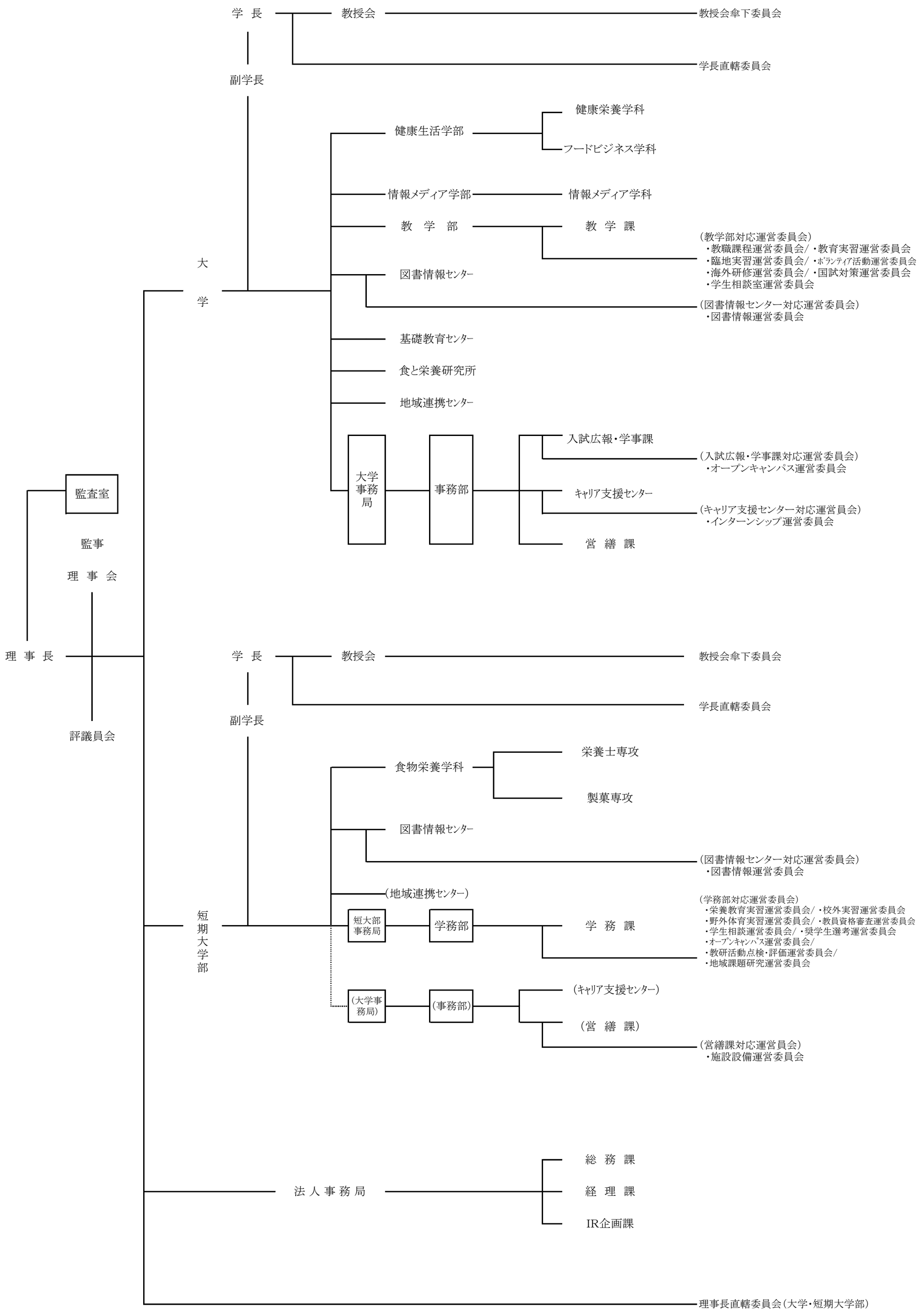
（令和4年4月1日現在）